Прочная конструкция для тяжёлых условий

Шламовые насосы

Каталог

В Pansto Pump мы ориентируемся на инновации, повышая производительность насосов, увеличивая срок службы и снижая затраты на обслуживание и эксплуатацию.

Запчасти для насосов

Ставим качество на первое место

С 1991 года | Производитель промышленных шламовых насосов

Запчасти для насосов

Наши комплектующие для насосов разработаны для обеспечения максимальной эффективности, минимизации простоя и снижения затрат на обслуживание. Мы предлагаем высококачественные детали с возможностью подбора материалов, таких как нержавеющая сталь, высокохромистые сплавы, керамика, резина и полиуретан, в зависимости от условий эксплуатации.

Нержавеющая сталь

Отличная стойкость к коррозии и окислению, подходит для работы в стандартных промышленных условиях. Насос может работать частично погружённым в жидкость.

Высокохромистый сплав

Высокая износостойкость, увеличивает срок службы деталей насоса, особенно в условиях сильного износа.

Резина

Отличная коррозионная стойкость и эластичность, подходит для работы в условиях низкого и среднего износа.

Полиуретан

Отличная износостойкость, подходит для работы в средне-коррозионных средах и с суспензиями с высоким содержанием твёрдых частиц.

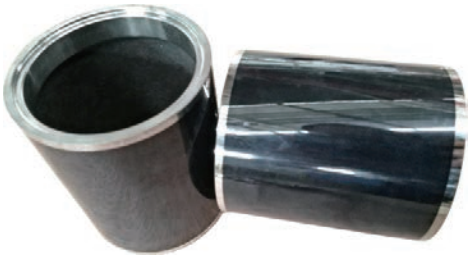

Керамика

Чрезвычайно высокая износостойкость, подходит для работы в условиях сильного абразивного износа.

Конструкция

Рисунок 1. Материал: резина

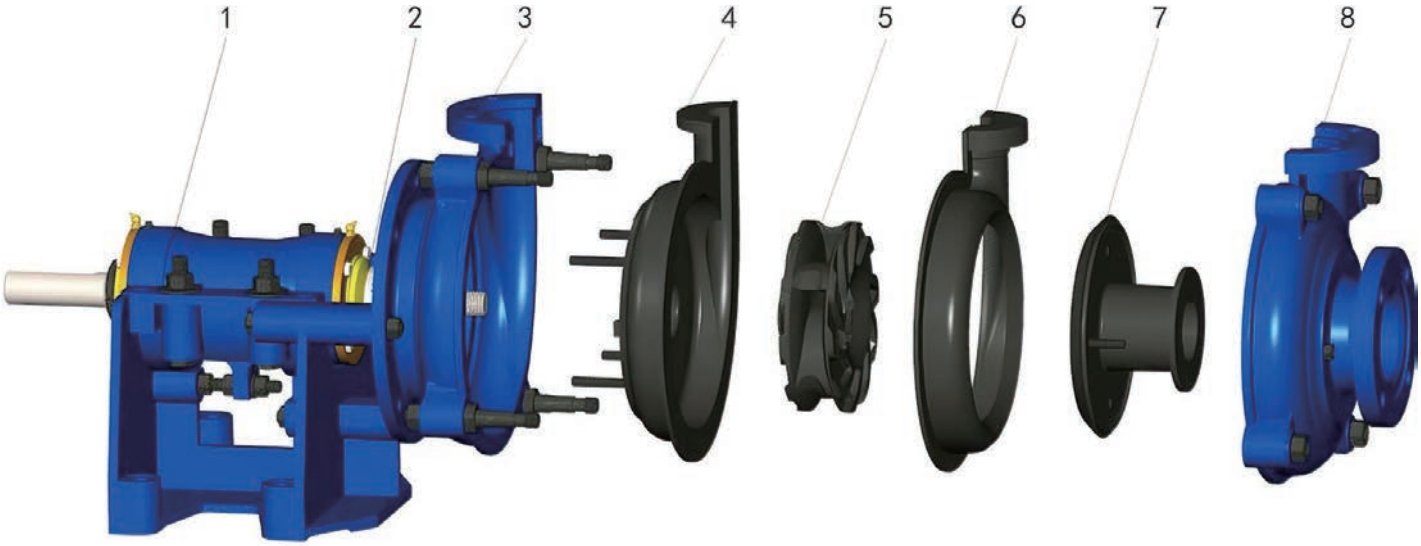

1. Подшипниковый узел
2. Уплотнение вала
3. Фланцевая плита
3. Футеровка фланцевой плиты
4. Рабочее колесо
5. Футеровка крышки корпуса
6. Втулка патрубка всасывающего отверстия
7. Крышка корпуса

Рисунок 2. Материал: высокохромистый сплав

1. Подшипниковый узел
2. Стяжной болт с гайкой
3. Основание
4. Регулировочный винт
5. Болт фланцевой плиты
6. Фланцевая плита
7. Кольцевое уплотнение эжектора
8. Сальниковое уплотнение в сборе
9. О-образное уплотнение вала
10. Уплотнение корпуса спирального кожуха
11. Болт футеровки фланцевой плиты
12. Вставка фланцевой плиты
13. Рабочее колесо
14. Футеровка корпуса спирального кожуха
15. Втулка патрубка всасывающего отверстия
16. Уплотнение крышки корпуса спирального кожуха
17. Крышка корпуса

Отсканируйте, чтобы узнать больше о запасных частях насосов

Почему выбирают Pansto Pump

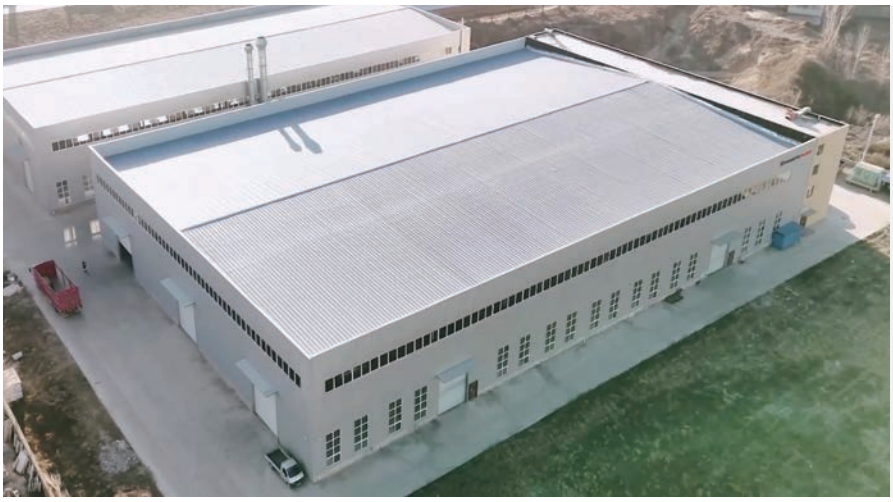

Прямые поставки с завода
быстрая доставка, стабильное качество и конкурентоспособные цены без посредников.

Профессиональная инженерия
более 30 лет опыта, обеспечивающего инновации, точность и поддержку на протяжении всего жизненного цикла проекта.

Мировое доверие
наши насосы заслужили доверие в более чем 50 странах благодаря надёжной работе и долгосрочному партнёрству.

Индивидуальные решения
насосы, разработанные под уникальные задачи, для максимальной эффективности системы.

Строгий контроль качества
современные испытания гарантируют высокое качество работы и надёжность.

PANSTO PUMP
Ставим качество на первое место

Гарантия продукции и услуги доставки

Гарантия продукции и поддержка
Все изделия поставляются с стандартной гарантией, включая бесплатный ремонт или замену дефектных компонентов. Наша команда поддержки работает круглосуточно, обеспечивая постоянную помощь, а регулярное техническое обслуживание продлевает срок службы оборудования.

Логистика и доставка
Мы обеспечиваем своевременную и безопасную доставку продукции до вашего объекта с гибкими вариантами транспортировки — морским, воздушным или наземным транспортом через надёжную глобальную логистическую сеть.

- Местоположение: Shijiazhuang, Hebei, China.
- Официальный сайт: www.panstopump.ru
- Электронная почта: info@panstopump.com
- WhatsApp: +86 133 930 34529
- Техническая поддержка: Свяжитесь по электронной почте для индивидуальных решений

Сканируйте, чтобы узнать больше о продукции